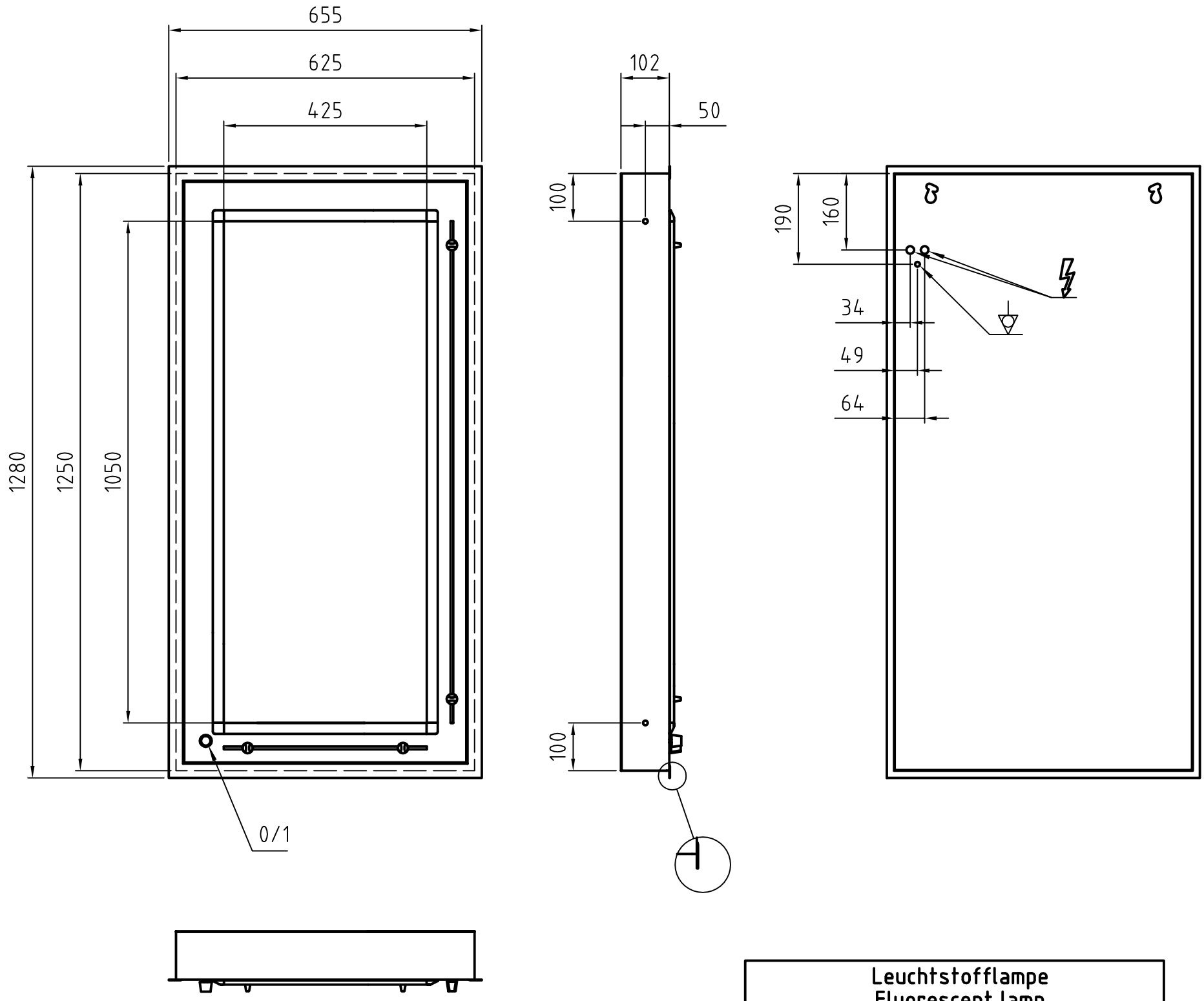

Leuchtstofflampe Fluorescent lamp
2x Master TL-D Super 80 36W/865 SLV

Gehäuse einbrennlackiert RAL 9002
Housing structured powder-coated finish in RAL 9002

PLANILUX				Allgemeintoleranzen DIN ISO 2768 - mK		Oberfläche DIN ISO 1302 Reihe 3	Maßstab 1:10	Position / Menge
						Name	DEC 43x105 [cm]	
				Bearb.	15.07.2005	Bussmann		
				Gepr.			Einbaumodel / Wall-recess mounting	
				Norm				
							4 AZ 15070504	Blatt 1
Zust.	Änderungen	Datum	Name	Dateiname				Bl