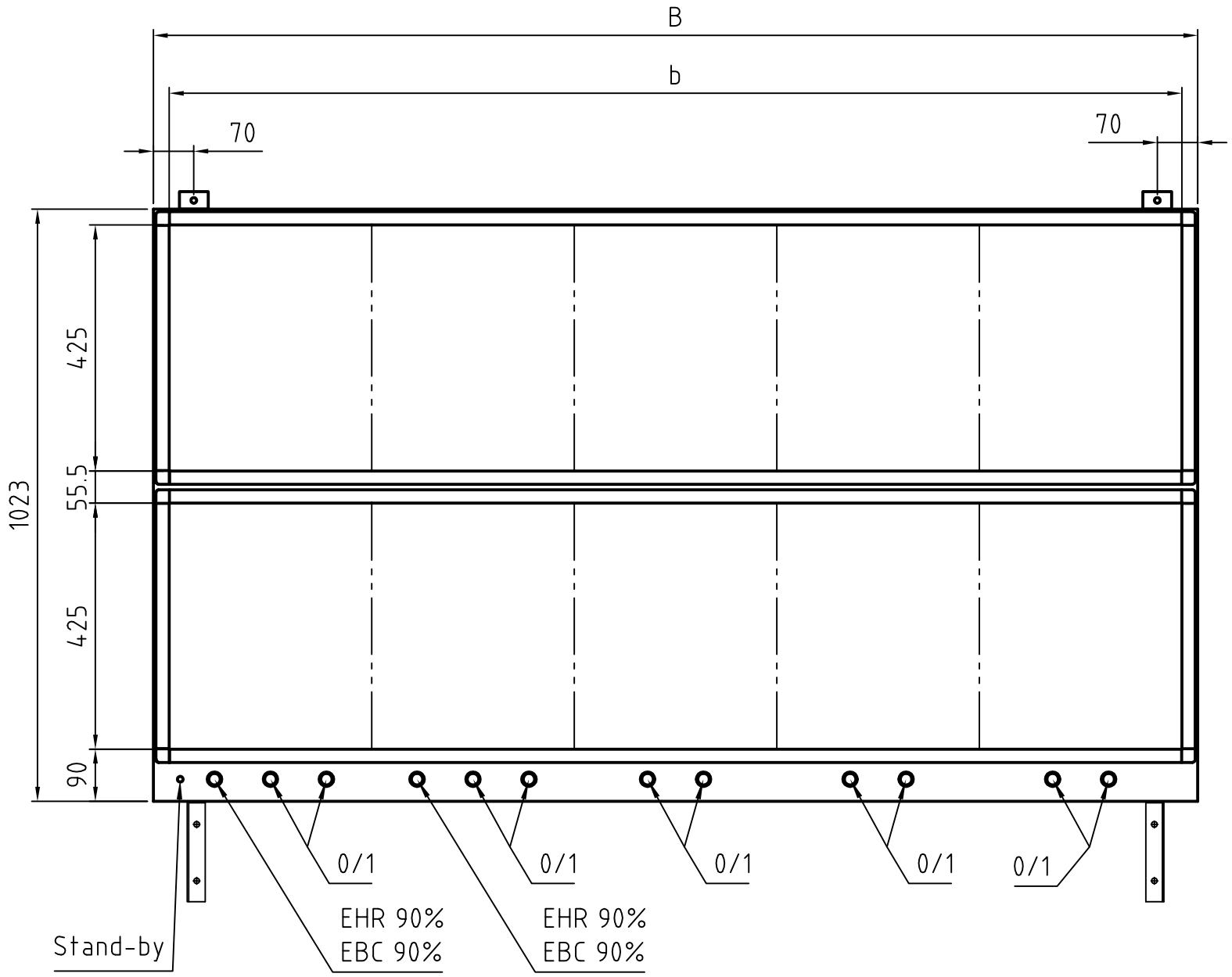

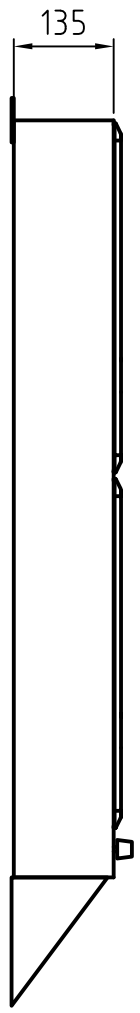

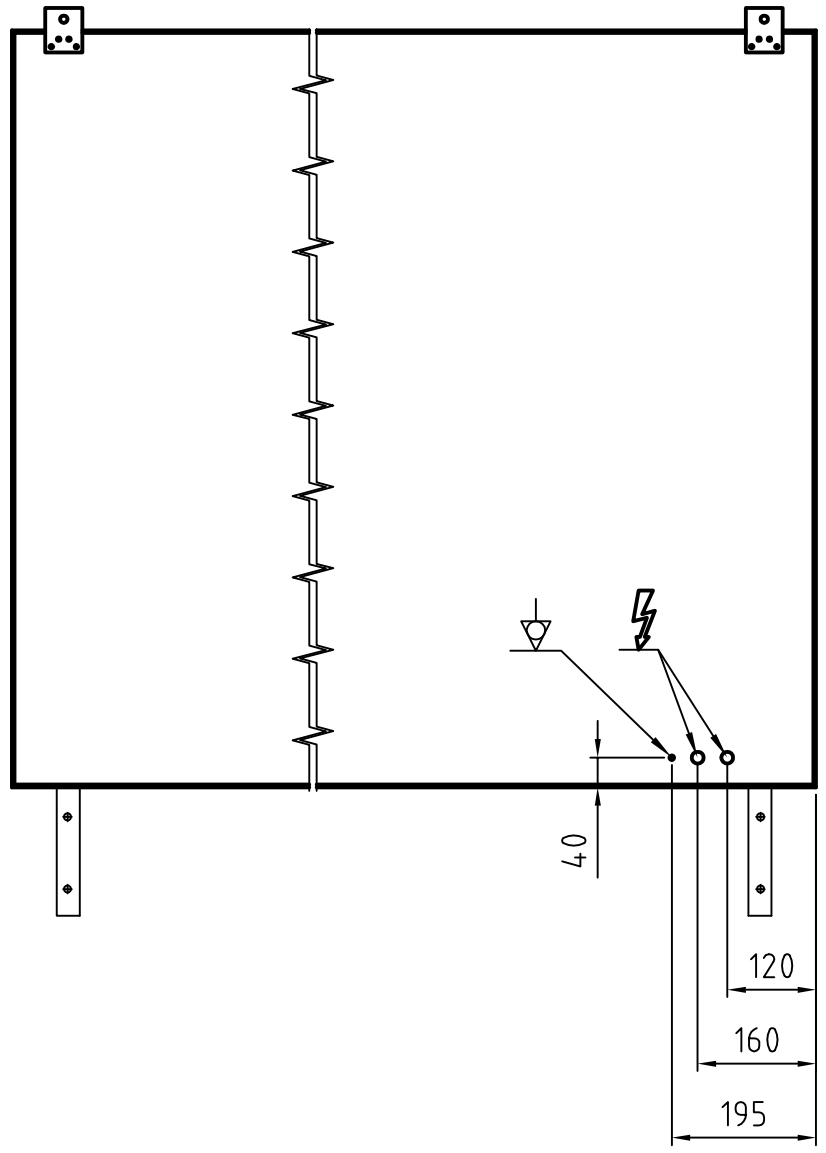

Typ / Type	B	b	Leuchtstofflampen je Betrachtungsfläche Fluorescent lamps per viewing area
35 x 43	405	350	4x TL-D 15W/54-765 SLV
70 x 43	755	700	8x TL-D 15W/54-765 SLV
105 x 43	1105	1050	12x TL-D 15W/54-765 SLV
140 x 43	1455	1400	16x TL-D 15W/54-765 SLV
175 x 43	1805	1750	20x TL-D 15W/54-765 SLV

Gehäuse einbrennlackiert RAL 9002
Housing structured powder-coated finish in RAL 9002

PLANILUX

Allgemeintoleranzen DIN ISO 2768 - mK
Oberfläche DIN ISO 1302 Reihe 3

Maßstab 1:10
Position
Menge

mit innerer Unterteilung
with internal subdivision

mit Festanschluss
with permanent connection

	Name
Bearb. 09.08.2005	Bussmann
Gepr.	
Norm	

BW II ..x43 [cm] - EHR HF

Wandmodell / Wall mounted model

1 AZ 09080501

Blatt 1
Bl

Zust. Änderungen Datum Name Dateiname