| Typ / Type | B | b | Leuchtstofflampe DEH<br>Fluorescent lamp DEH | Leuchtstofflampe DEH<br>Fluorescent lamp DEH |
|---|---|---|---|---|
| 105 x 43 | 1250 | 1050 | 3x Master TL-D Super 80 36W/865 SLV | 3x Master TL-D Super 80 36W/865 SLV |
| 140 x 43 | 1600 | 1400 | 3x Master TL-D Super 80 58W/865 SLV | 3x Master TL-D Super 80 58W/865 SLV |

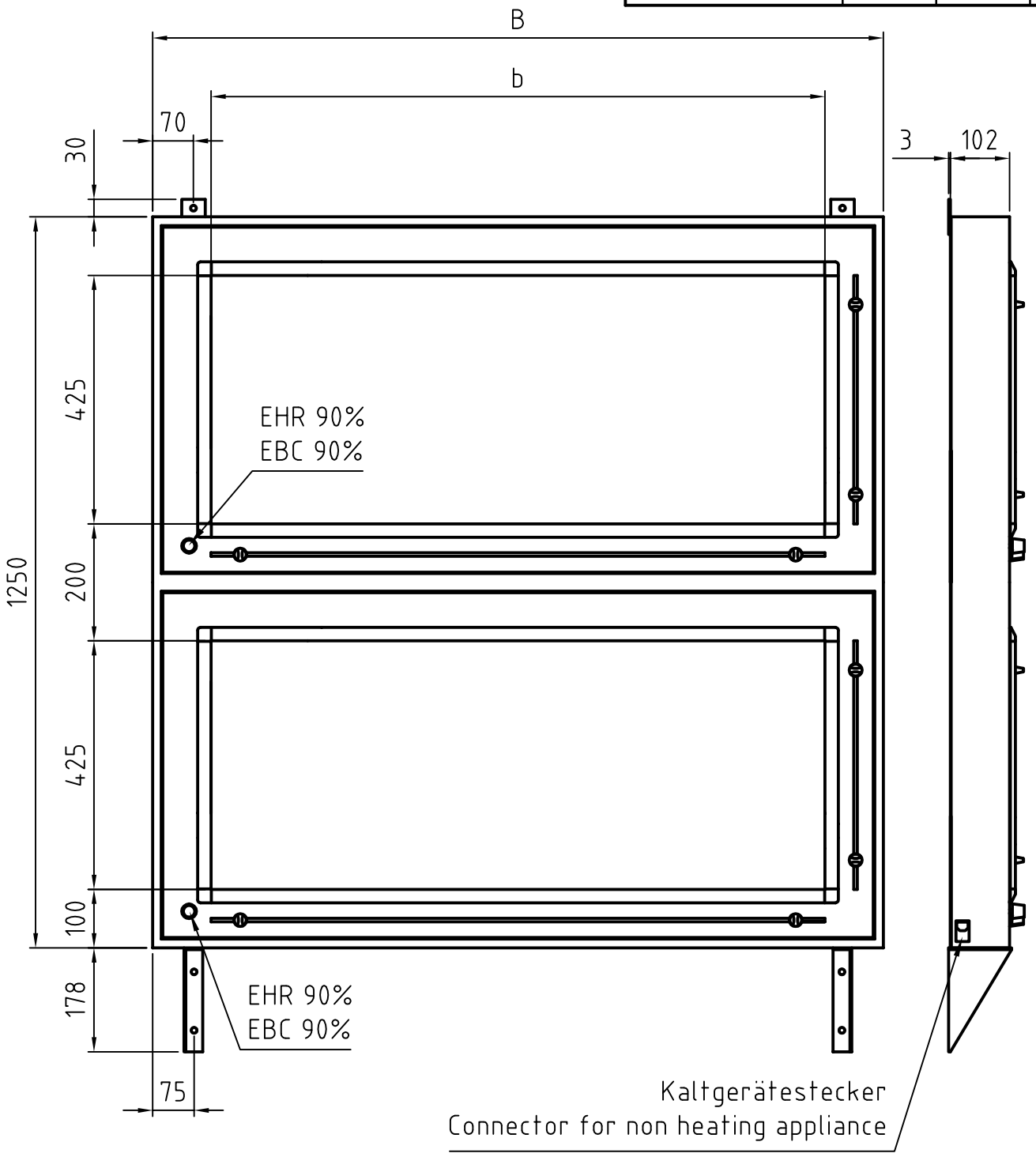


Gehäuse einbrennlackiert RAL 9002
Housing structured powder-coated finish in RAL 9002

PLANILUX

Allgemeintoleranzen DIN ISO 2768 - mK

Oberfläche DIN ISO 1302 Reihe 3

Maßstab 1:10

Position

Menge

| | | Name |
|---|---|---|
| Bearb. | 22.08.2005 | Bussmann |
| Gepr. | | |
| Norm | | |

DEH/DEH ..x43 [cm]

Wandmodell / Wall mounted model

10 AZ 22080510

Blatt 1

Bl

Zust. Änderungen Datum Name Dateiname